GTH-3512

Genie
A TEREX COMPANY

Technische Daten

MODELL	GTH-3512
ABMESSUNGEN	
Hubhöhe max.	12,12 m
Tragfähigkeit max.	3.500 kg
Tragfähigkeit bei max. Hubhöhe	2.500 kg
Tragfähigkeit bei max. Reichweite	1.000 kg
Reichweite nach vorne max.	8,53 m
Reichweite bei max. Hubhöhe	1,17 m
A Gesamthöhe	2,45 m
B Höhe Lenkrad	1,84 m
C Breite	2,25 m
D Innenbreite Kabine	0,86 m
E Spurbreite	1,85 m
F Radstand	2,75 m
G Länge bis Abstützungen	4,44 m
H Länge bis Gabelträger	5,75 m
I Bodenfreiheit	0,43 m
L Abstützbreite	2,93 m
M1 Eingangswinkel	37º
M2 Ausgangswinkel	39º
LEISTUNG	
Geschwindigkeit Heben/Absenken	13 sek./8 sek.
Geschwindigkeit Aus-/Einteleskopieren	20 sek./24 sek.
Wenderadius innen/außen	2,42 m/4,50 m
Schubleistung (mit 500 L Schaufel SAE J 732/80)	4.500 kg
Zugleistung am Dynamometer	8.200 kg
Fahrgeschwindigkeit max.	30 km/h
Neigung Gabelträgerplatte	145º
Gabelzinken	Länge 1.200 mm Breite x Stärke 120 x 45 mm
Reifen (DIN 70361)	405/70 20” PR16, 8-Loch-Felgen
ANTRIEB / ENERGIE	
Antriebsart	Deutz Turbo Diesel 81,5 PS (60 kW)
Tankinhalte	
Kraftstoff	92 Liter
Motoröl	8 Liter
Hydrauliköl	90 Liter
Hydraulikleistung	82 l/min – 280 bar
EIGENGEWICHT	
Eigengewicht*	9.000 kg

ENTSPRICHT DEN NORMEN Die Fahrerkabine ist nach ROPS (ISO3471) und FOPS (ISO3449) geprüft.
Der schadstoffarme Motor entspricht den UE 97/68 Normen.

* Das Eigengewicht variiert abhängig von den Optionen und/oder den länderspezifischen Normen.

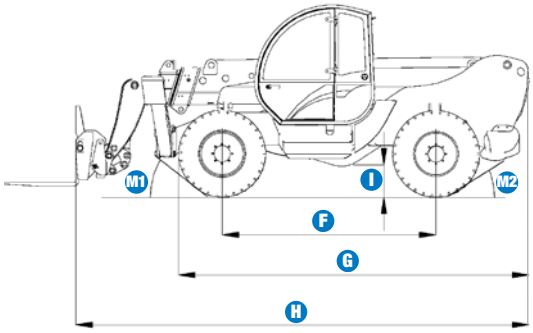

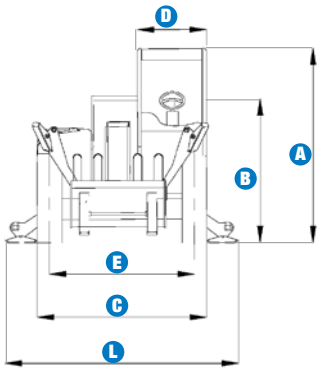

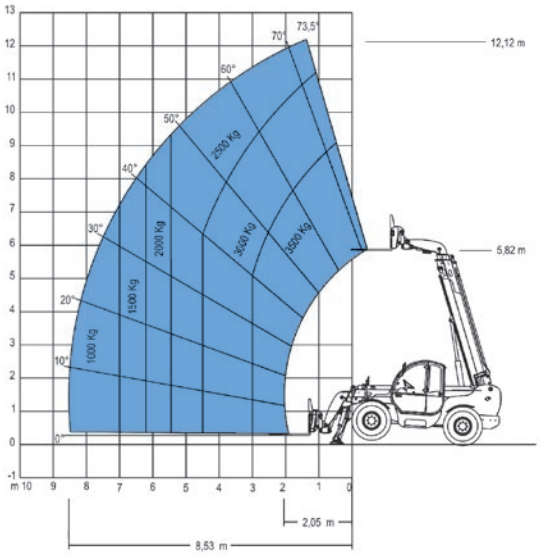

Arbeitsdiagramm mit abgesenkten Abstützungen

EN1459, Annex B

Falls Sie weitergehende Informationen wünschen, wenden Sie sich bitte an den Genie Händler in Ihrer Nähe oder an das aufgeführte Genie Vertriebsbüro. Technische Daten können ohne vorherige Ankündigung oder Verbindlichkeit geändert werden. Fotos und Zeichnungen in dieser Broschüre dienen ausschließlich Illustrationszwecken. Informationen über den korrekten Einsatzzweck entnehmen Sie bitte dem Bedienerhandbuch dieses Teleskopstaplers. Zuwiderhandlungen entgegen den Anweisungen des Bedienerhandbuches für dieses Gerät oder unverantwortliches Handeln können schwere oder tödliche Verletzungen zur Folge haben. Preise und technische Daten können ohne Ankündigung verändert werden. Die ausschließlich anzuwendende Gewährleistung ist die Genie Standardgewährleistung, die sich auf das entsprechende Produkt und den Verkauf bezieht. Genie gewährt keine anders vereinbarte oder stillschweigend implizierte Gewährleistung. Aufgeführte Produkte und Serviceleistungen können Handelsmarken, Servicenamen oder Markennamen des Terex Unternehmens und/oder seiner Tochterunternehmen in den USA oder in anderen Ländern darstellen. Alle Rechte sind vergeben. Copyright © 2006 Genie Industries, Inc. „Genie“ ist ein eingetragenes Warenzeichen von Genie Industries, Inc, in den USA und vielen anderen Ländern. Genie ist ein Terex Unternehmen.

Aktueller Stand: 09/06

Ausstattung

STANDARDAUSSTATTUNG

ABMESSUNGEN
- 3.500 kg Tragfähigkeit max.
- 12,12 m Hubhöhe max.
- 8,53 m Reichweite nach vorne max.

LEISTUNG
- Allradantrieb
- Allradlenkung
- 3 Lenkarten:
  - Lenkung der Vorderachse
  - Krebsgang
  - Koordinierte Lenkung (Hundegang)
- Servolenkung
- Hydraulische vordere Abstützungen
- Zweistufiges, mechanisches Getriebe
- Hydraulik-Proportional-Steuerblock
- Multifunktionaler, proportionaler hydraulisch vorgesteuerter Joystick
- “Limited-Slip-Differenzialsperre” an Vorderachse
- Gabelzinken
- Einstellbarer pneumatischer Schwingsitz
- Großes Lenkrad
- Frontscheibenwischer
- Vordere & hintere Fahrzeugbeleuchtung
- Im Ölbad laufende Lamellenbremsen selbstnachstellend an beiden Achsen
- Abschließbarer Kraftstofftank
- Lastmomentbegrenzung mit Monitor
- Optische Anzeige mit farbigen LEDs
- Akkustisches Signal
- Automatische Funktionsabschaltung der lastvergrößernden Bewegungen (bei Überlast)
- Umschalter für Anbaugeräte

ANTRIEB / ENERGIE
- Deutz Turbo Diesel 81,5 PS (60 kW)

REIFEN
- 405/70-20“ PR16, 8-Loch-Felgen

OPTIONEN UND ZUBEHÖR

LEISTUNG
- Klimaanlage
- Hydraulikleitung am Ausleger
- Zusätzliche Hydraulikleitung am Ausleger
- Trägerplatte mit hydraulischer Wechseleinrichtung
- Schnellwechseleinrichtung für Anbauwerkzeuge
- Elektrische Vorrüstung am Ausleger
- Vorrüstung für Mischerschaufel
- Spezial-Luftfilter
- Frontscheiben-Schutzgitter
- Einstellbare Arbeitsscheinwerfer
- Dachscheibenwischer

ZUBEHÖR UND ANBAUGERÄTE-OPTIONEN
- 800 Liter Ladeschaufel
- 2.000 Liter Leichtmaterialien-Ladeschaufel
- 500 oder 800 Liter Betonkübel, manuelle oder hydraulische Öffnung
- 500 Liter Betonmischer mit Funksteuerung
- Ziegelkorb
- Fester Lasthaken an Platte
- 900 kg tragfähige, 4 m Gittermastspitze
- 900 kg tragfähige, 4 m Gittermastspitze mit Hydraulikwinde
- 3.000 kg Hydraulikwinde
- Abgasreiniger

REIFENOPTIONEN
- Schaumgefüllte Reifen
- Ersatzrad 405/70-20“ PR16
- Ersatzrad, schaumgefüllt 405/70-20“ PR16

Genie Europe Niederlassungen

Germany
Finienweg 3
D-28832 Achim / Bremen
Germany
Tel: +49 (0)4202 8852-0
Fax: +49 (0)4202 8852-25

UK
The Maltings
Wharf Road
Grantham NG31 6BH
UK
Tel: +44 (0)1476 584333
Fax: +44 (0)1476 584334

France
10, ZA de la Croix St. Mathieu
28320 Gallardon
France
Tel: +33 (0)2 37 26 09 99
Fax: +33 (0)2 37 26 09 98

Spain
Gaià 31, Pol. Ind. Plà d’en Coll
08110 Montcada i Reixac
Barcelona
Spain
Tel: +34 93 572 50 90
Fax: +34 93 572 50 91

Scandinavia
Tagenevägen 72
425 37 Hisings Kärra
Sweden
Tel: +46 31 57 51 00
Fax: +46 31 57 90 20

Genie United States
18340 NE 76th Street
P.O. Box 97030
Redmond, Washington 98073-9730
USA
Tel: +1 425 881-1800
Fax: +1 425 883-3475

WEB: www.genieindustries.com
E-Mail: infoeurope@genieind.com

Ihr Vertriebspartner: