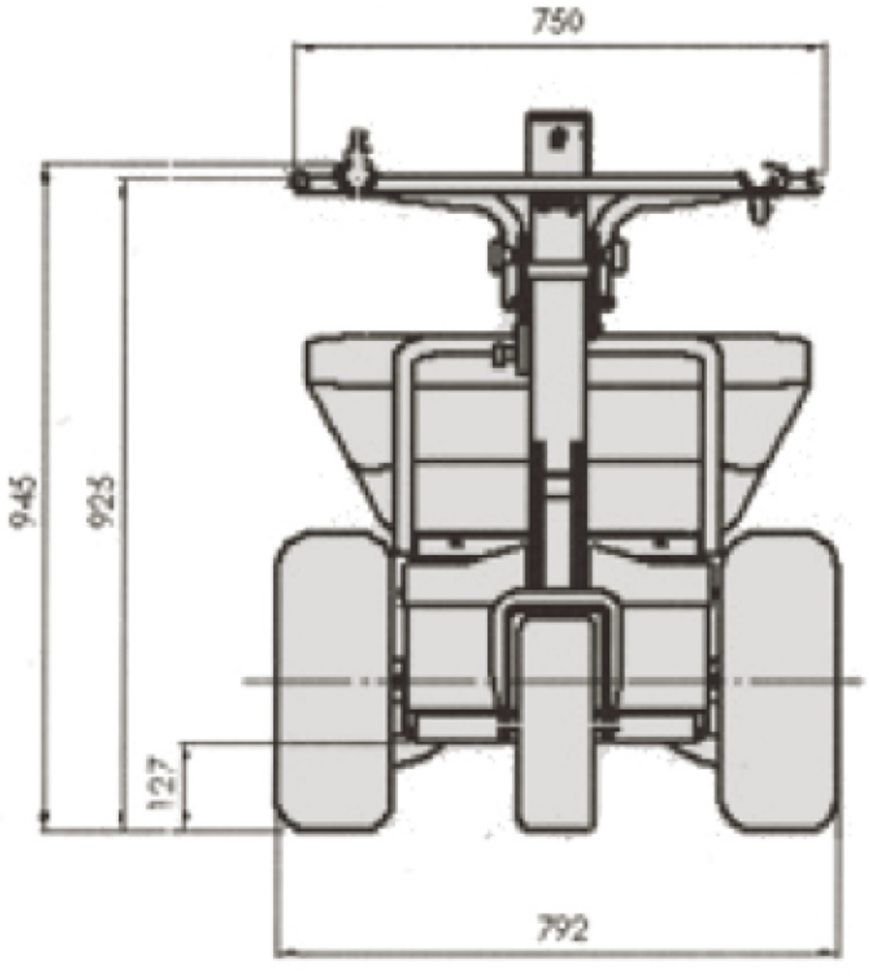
750
945
925
127
792

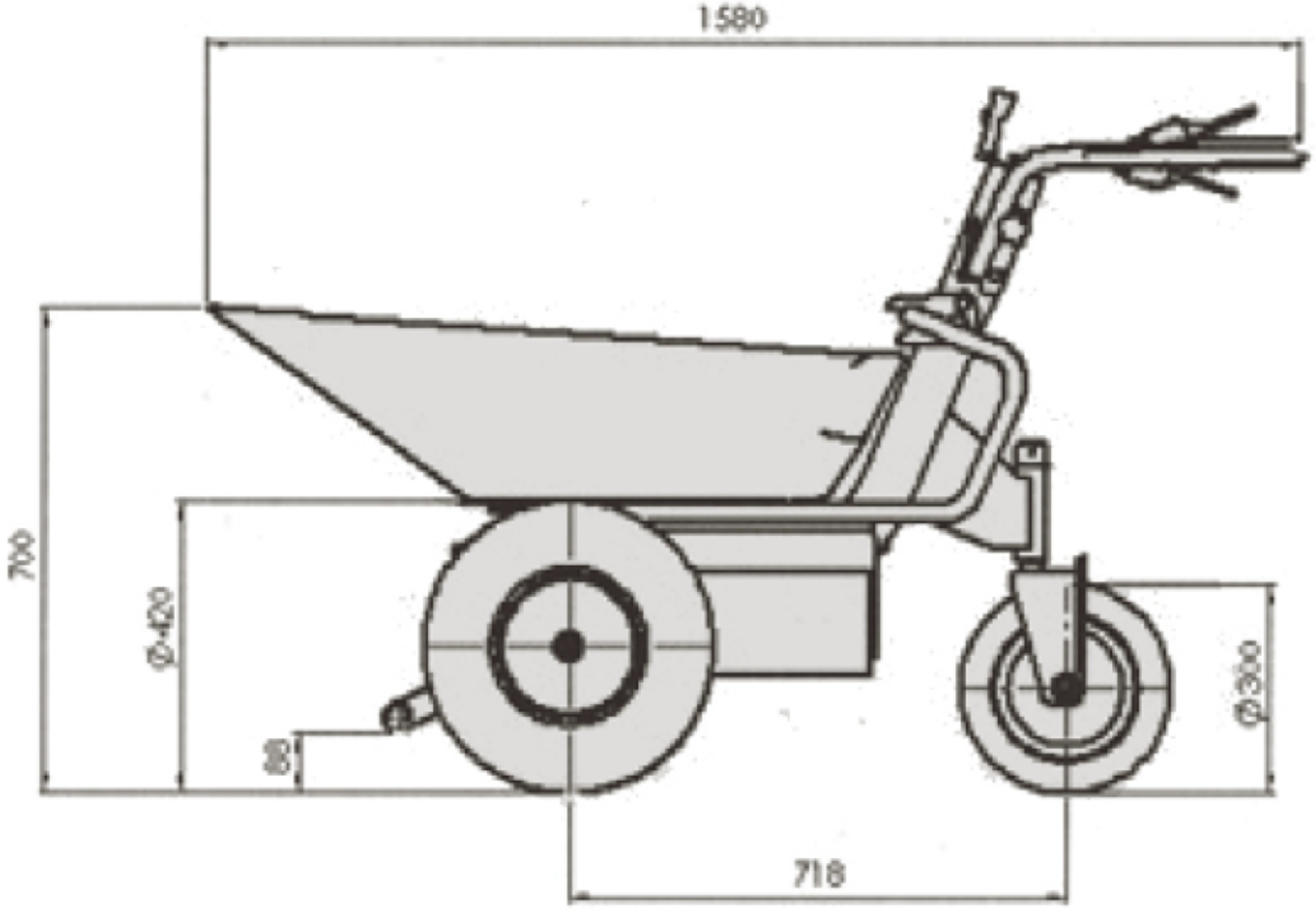
1580
700
Ø420
80
Ø300
718