E179T Compact

NISSAN TL35.11 - 3.5 T p. mt. 2.90

Baureihe T

Cod. PRP1489

Beschreibung

Die robuste, zuverlässige und wartungsfreundliche Teleskopbühne. Der Qualitätsstandard ist auf den professionellen Anwender ausgerichtet; dadurch wird lange Lebensdauer und ein hoher Restwert gewährleistet.

Leistungsdaten

Arbeitshöhe mt.		17.10
max. Korbtragfähigkeit	🧍🧍 | 🧍	200 | 80
Max. seitl. Reichweite mt.	🧍🧍 | 🧍	7.30 | 9.50
Turmdrehung °		450
Energieführung		Innenliegend
Korbsteuerung		Hydraulisch mit Multifunktions-Fahrhebel

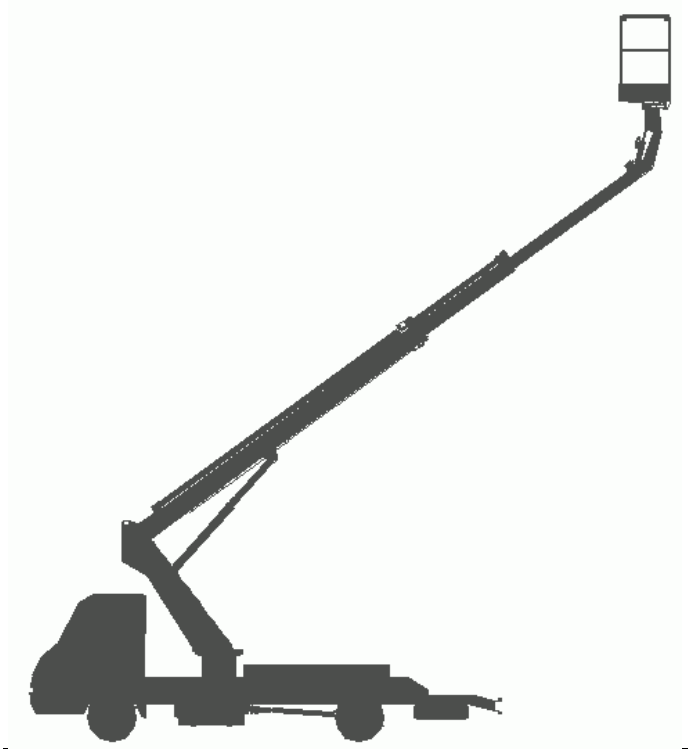

Bühnenspezifikation

Abmessungen Stahlkorb mt.	1.40x0.70
Abmessungen GF-Korb mt.	1.20x0.70
Korbdrehung °	70 + 70
Stützen vorne	Schrägstützen
Stützen hinten	Senkrechtstützen
Mindest-Abstützstand mt.	2.14

Aufbau

Dieser Aufbau stellt die Kompaktvariante dar. Die Abstützung erfolgt innerhalb der Spiegelbreite des Fahrzeugs. Dadurch wird der Vorteil der bereits reduzierten Abmessungen des Aufbaus noch weiter verstärkt.

Ablagefläche

Rutschfestes Aluriffelblech

Karosserie

Der Aufbau auf das Fhzg. beinhaltet sämtliche Karosseriearbeiten

Normenverweis

CE Baumusterprüfung

Sonderausstattung

Ein breites Sortiment an Zubehörteilen ist verfügbar, wobei einige hiervon bereits in der Standardausstattung des Gerätes enthalten sind. Es wird daher empfohlen sich für ein spezifisches Angebot an unser Verkaufsnetz zu wenden

Weitere Aufbau- und Fhzg.-typen

Das Gerät kann mit verschiedenen Aufbautypen und/oder auf verschieden Fhzg.-typen angeboten werden. Wenden Sie sich an unsere Verkaufsorganisation für weitere Informationen.

Via Lea Giaccaglia 5 – 47851 Rimini (Rn) Italy
Tel +39-0541-397811 fax. +39-0541-384491
info@gsrspa.it - www.gsrspa.it

Company with quality system certified by DNV =ISO 9001/2000=
dati indicativi soggetti a modifica senza preavviso - subject to modifications without prior notice

439.369

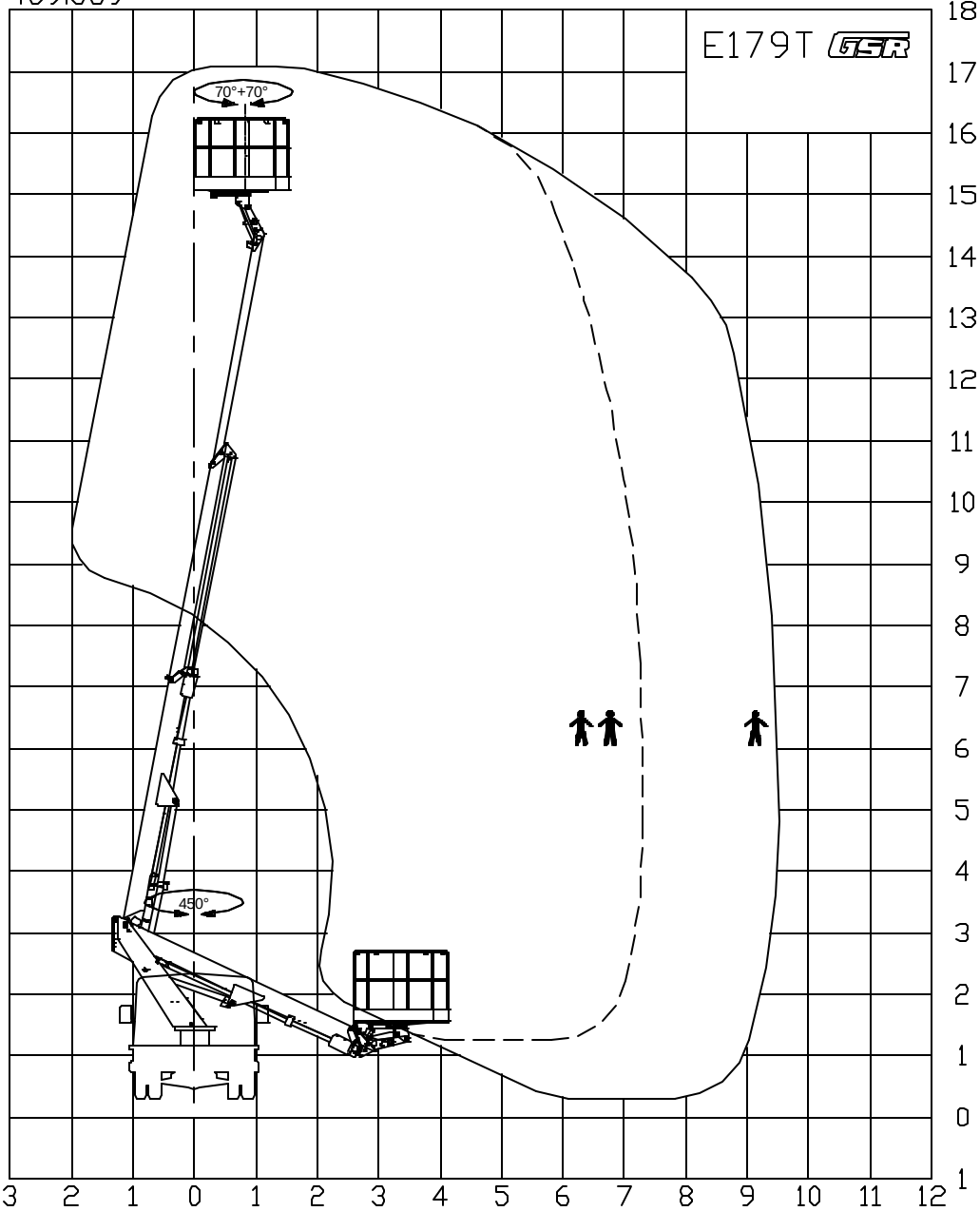

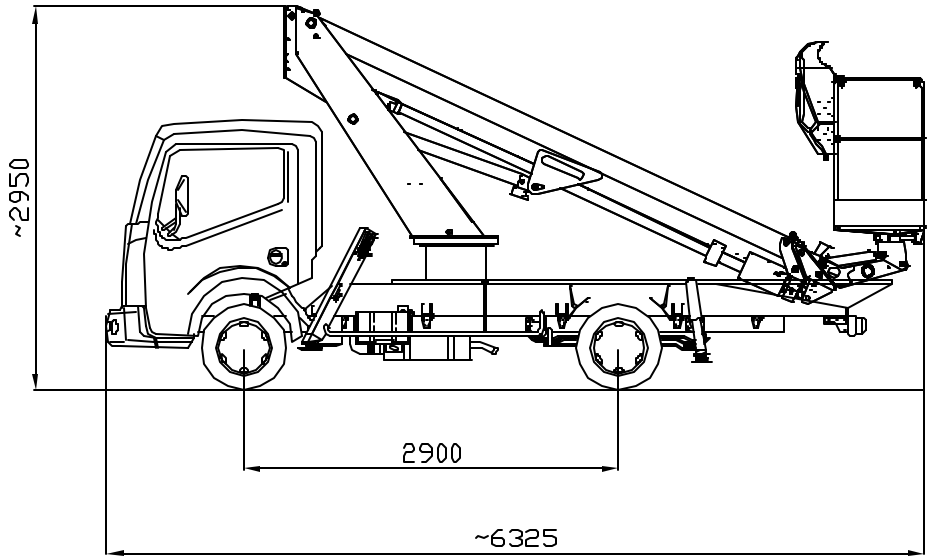

APPROXIMATE DATA - TECHNISHE ANDERUNGEN VORBEHALTEN
DONNEES INDICATIVES - DATI INDICATIVI

AGGIORNAMENTI MODIFICHE

C	F		
B	E		
A	D		

MAX SAFE WORKING LOAD	200 KG
MAX NENNTRAGFAHIKGKEIT IM KORB	
MAX CHARGE NOMINALE DANS LE PANIER	
MAX PORTATA NOMINALE IN NAVICELLA	

GSR RIMINI

DENOMINAZIONE
E179T Compact
NISSAN 35.11- 3.5 T

DATA 13-04-2007

CODICE PRP1489